ASSONOMETRIA DI STRUTTURA AD ARCHI

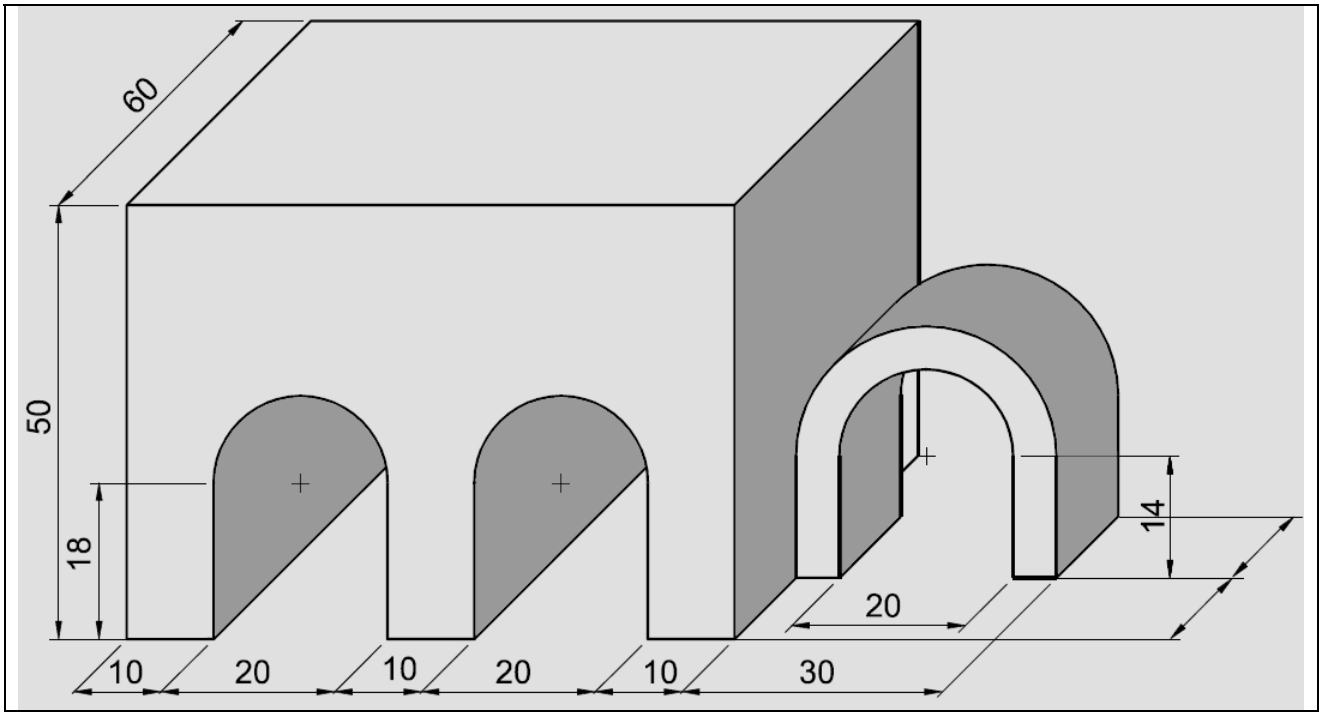

Data.....

Nome.....

Classe.....

by berardi 2010